DAIKAI

TOTAL PRODUCTS

総合カタログ

大開産業㈱
CAT

会社概要

会社全般に関する事項

会 社 名	大開産業株式会社
所 在 地	本社　小野市大開町100番地
	工場　三木市大字加佐字草荷野1251番地1
	本　　社　TEL.0794-63-1095　FAX.0794-63-3982
	生コン専用　TEL.0794-63-9090　FAX.0794-63-9666
代 表 者	代表取締役　松 井 精 史
資 本 金	2,200万円
認　　証	日本工業規格表示認証工場
	認証番号 GB0506157（生コンクリート）
	日本工業規格表示認証工場
	認証番号 GB0508120（プレキャストコンクリート製品）
営業種目	生コンクリート製造販売
	積みブロック・張りブロック
	道路用コンクリート製品・NOWグループ環境製品・
	上下水道製品等の製造販売・カナフレックスコーポレーション㈱代理店
従業員数	45名

会社の沿革

昭和47年 1 月	大開産業　創業
昭和47年11月	大開産業株式会社　設立
昭和52年 3 月	道路用コンクリート製品の日本工業規格表示許可工場となる（許可番号576226）
昭和53年12月	コンクリート積みブロックの日本工業規格表示許可工場となる（許可番号578125）
昭和63年 6 月	レディーミクストコンクリート（生コン）の日本工業規格表示許可工場となる（許可番号588013）
平成 9 年 9 月	コンクリート積みブロック製造機全面改造 最新鋭の全自動流し込み間知ブロック製造機導入
平成10年 1 月	生コンクリートプラント全面改造 最新鋭のバッチャープラント新設
平成10年 5 月	NOWグループ入会
平成12年 7 月	プレキャストコンクリート製品 日本工業規格表示認定工場となる（認定番号576226） JISA5371　プレキャスト無筋コンクリート製品　Ⅰ類 JISA5372　プレキャスト鉄筋コンクリート製品　Ⅰ類
平成13年 5 月	高級スーパーオート脱水機新設
平成15年 7 月	混合破砕機ワニコング設置 中和装置（六価クロム処理）新設
平成20年 8 月	日本工業規格表示認証工場となる（認証番号GB0508120）
平成23年 8 月	二軸らせん羽根ミキサ新設

認 証 書

（認証番号）GB0508120

大開産業株式会社

代表取締役　松井　精史　　殿

兵庫県小野市大開町 100 番地

工業標準化法第１９条第１項の規定により日本工業規格の表示について下記のとおり認証します。

記

１．鉱工業品の名称	：	プレキャストコンクリート製品
２．ＪＩＳ規格番号、名称及びＪＩＳの種類又は等級	：	JIS A 5371 ﾌﾟﾚｷｬｽﾄ無筋ｺﾝｸﾘｰﾄ製品Ⅰ類 JIS A 5372 ﾌﾟﾚｷｬｽﾄ鉄筋ｺﾝｸﾘｰﾄ製品Ⅰ類
３．認証の区分	：	同　上
４．工場の名称及び所在地	：	大開産業株式会社 兵庫県三木市大字加佐字草荷野 1251 番地 1

（認 証 日）平成 20 年 8 月 6 日

（再発行日）平成 26 年 4 月 9 日

PRODUCT CERTIFICATION CENTER
GBRC
JIS
PRODUCTION SYSTEM

大阪府吹田市藤白台五丁目８番１号

一般財団法人 日本建築総合試験所

理事長　辻　　文

認証書別紙

（認証番号）GB0508120

（認 証 日）平成20年8月6日
（再発行日）平成26年4月9日

認証鉱工業品の種類： 下表のとおり

表－プレキャストコンクリート製品の種類

認証の区分	製品の種類	製品	
		製品名	種 類
JIS A 5371 プレキャスト無筋コンクリート製品 Ⅰ類	舗装・境界ブロック類	境界ブロック	片，地
	ブロック式擁壁類	積みブロック	4A
JIS A 5372 プレキャスト鉄筋コンクリート製品 Ⅰ類	路面排水溝類	上ぶた式U形側溝	1種

目次

積みブロック …… 2
上ぶた式U形側溝 …… 9
鉄筋コンクリートU形ソケット付 …… 10
鉄筋コンクリートU形片厚 …… 11
上ぶた式U形側溝蓋 …… 12
歩車道境界ブロック …… 13
駒止めブロック …… 16
コンクリート平板 …… 18
L形側溝 …… 18
張りブロック …… 19
コンクリート一般会所・蓋 …… 20
立ち上り会所 …… 22
鉄筋コンクリート肉厚会所 …… 24
鉄筋コンクリート肉厚底付会所 …… 25
現場打会所（改良型） 受注生産 …… 26
側溝蓋 …… 27
基礎ブロック …… 28

積みブロック

■規格諸元

呼　び　名	主要部寸法 高さ×幅×控長(㎜)	体　　積 (㎥)	参考質量 (kg)
A型（基本型）	280×420×350	0.01804	41.2
B型（基礎・天端型）	338×396×350	0.0143	32.8
C型（側面型）	594×397×350	0.01852	42.6
D型（隅型１号）	437×397×350	0.01982	45.6
E型（隅型２号）	338×298×350	0.0143	32.9
水抜型	280×420×350	0.017	39.1
逆D型	437×397×350	0.01982	45.6
逆E型	338×298×350	0.0143	32.9

A型(基本型)

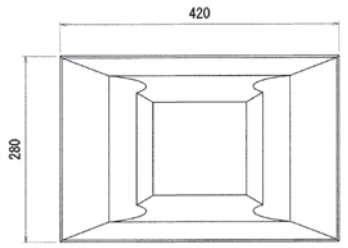

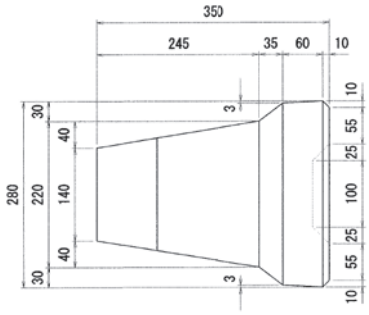

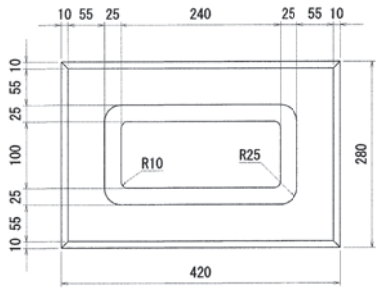

ブロック表面部

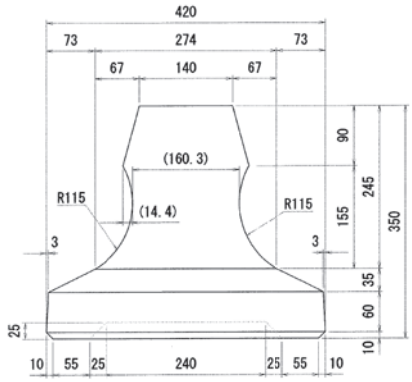

■規格諸元

主要部寸法 高さ×幅×控長(㎜)	体　　積 (㎥)	参考質量 (kg)
280×420×350	0.01804	41.2

B型（基礎・天端型）

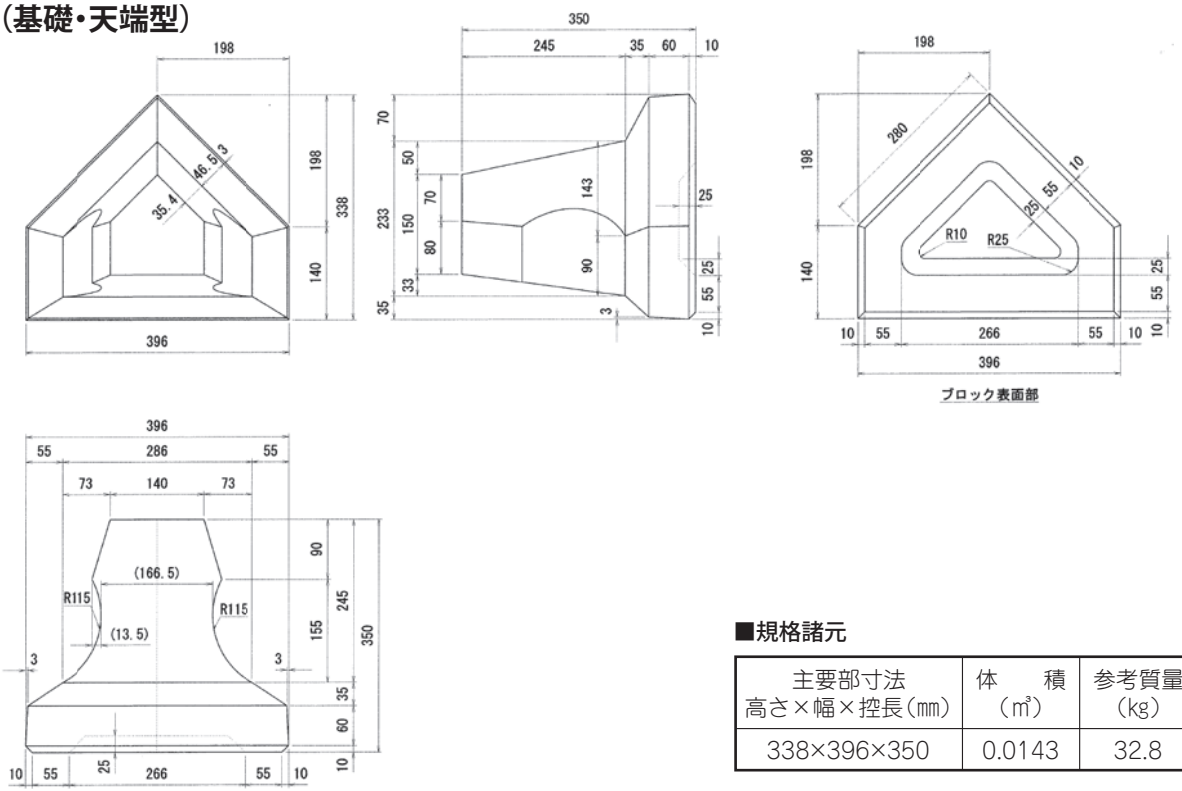

■規格諸元

主要部寸法 高さ×幅×控長（mm）	体　　積 （㎥）	参考質量 （kg）
338×396×350	0.0143	32.8

C型（側面型）

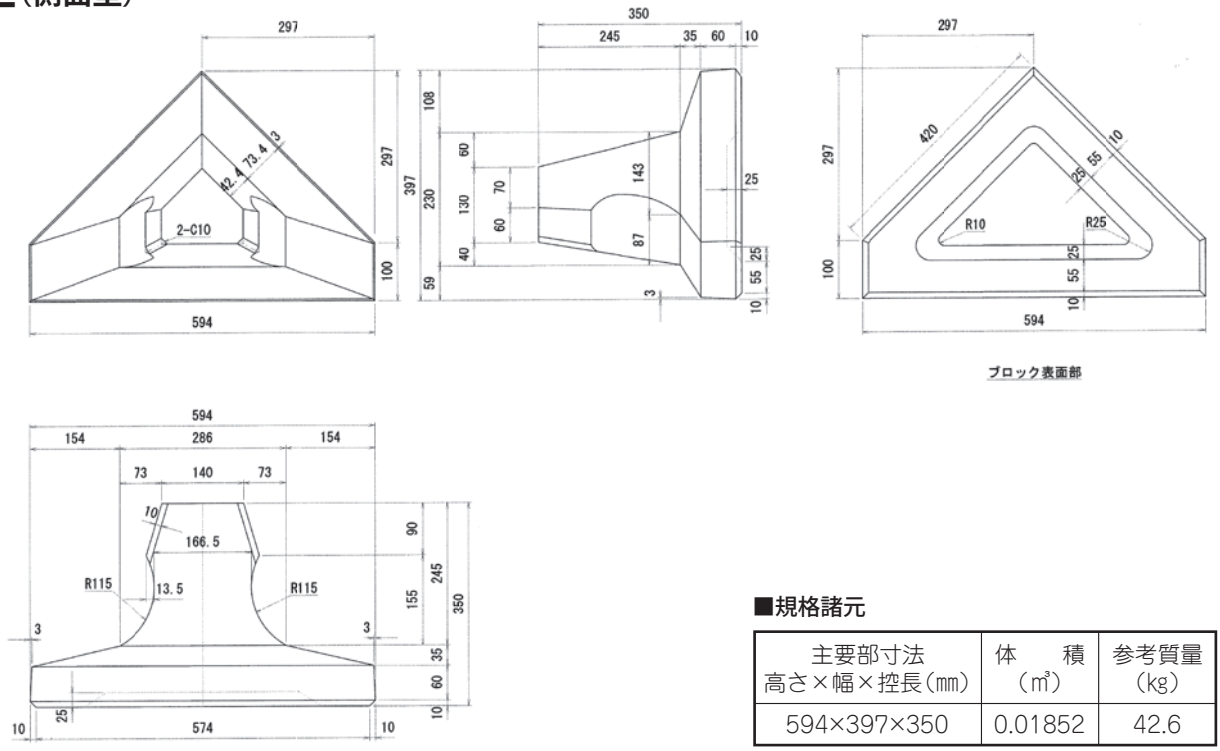

■規格諸元

主要部寸法 高さ×幅×控長（mm）	体　　積 （㎥）	参考質量 （kg）
594×397×350	0.01852	42.6

D型（隅型1号）

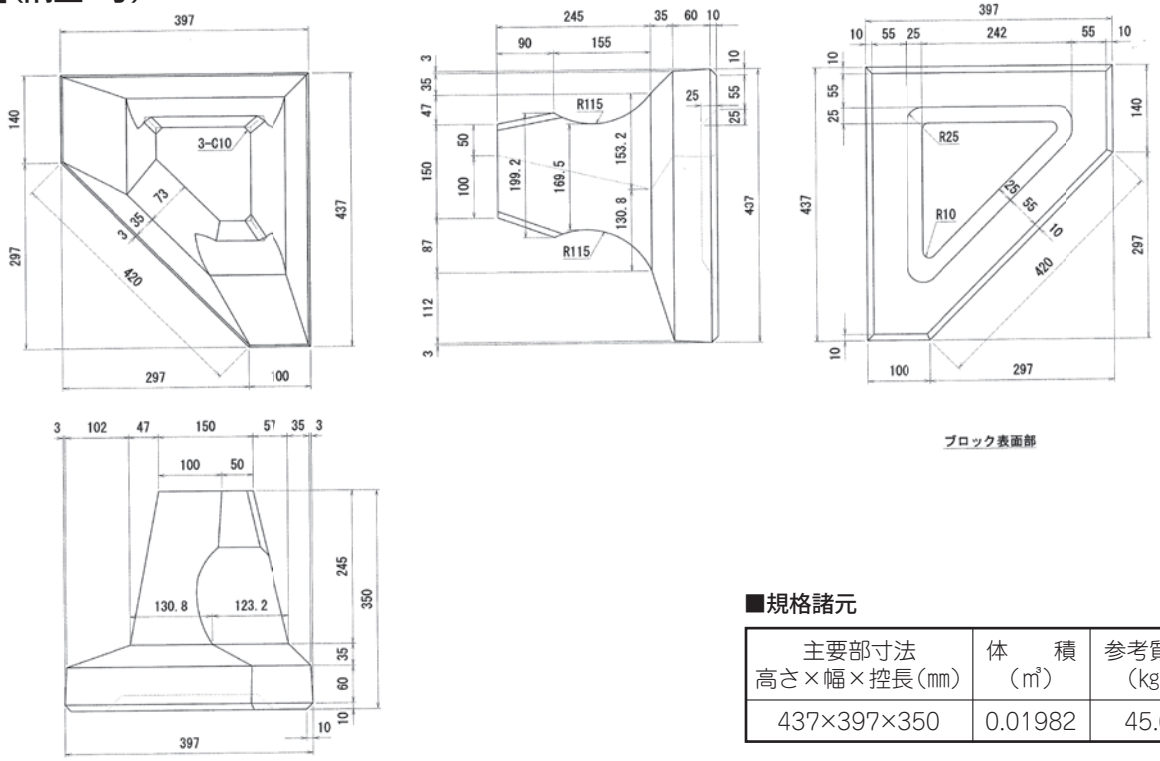

■規格諸元

主要部寸法 高さ×幅×控長（mm）	体　　積 （㎥）	参考質量 （kg）
437×397×350	0.01982	45.6

E型（隅型2号）

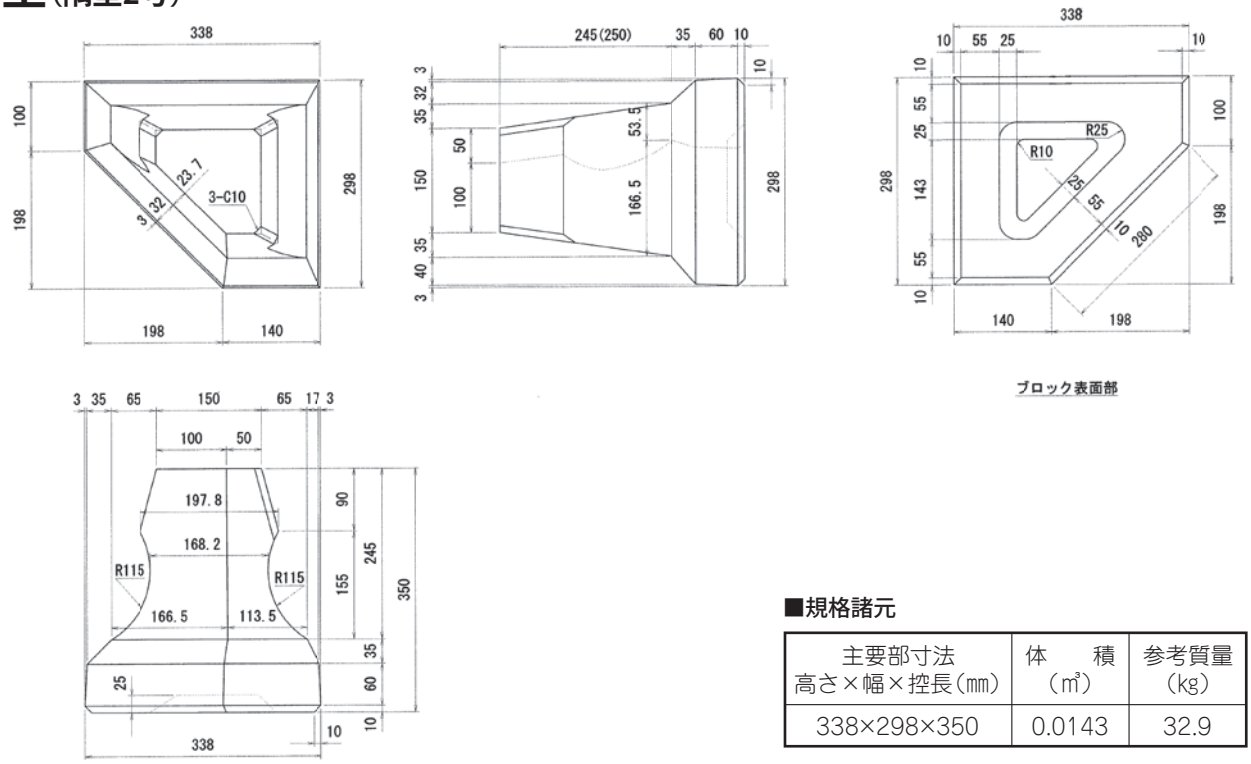

■規格諸元

主要部寸法 高さ×幅×控長（mm）	体　　積 （㎥）	参考質量 （kg）
338×298×350	0.0143	32.9

水抜型

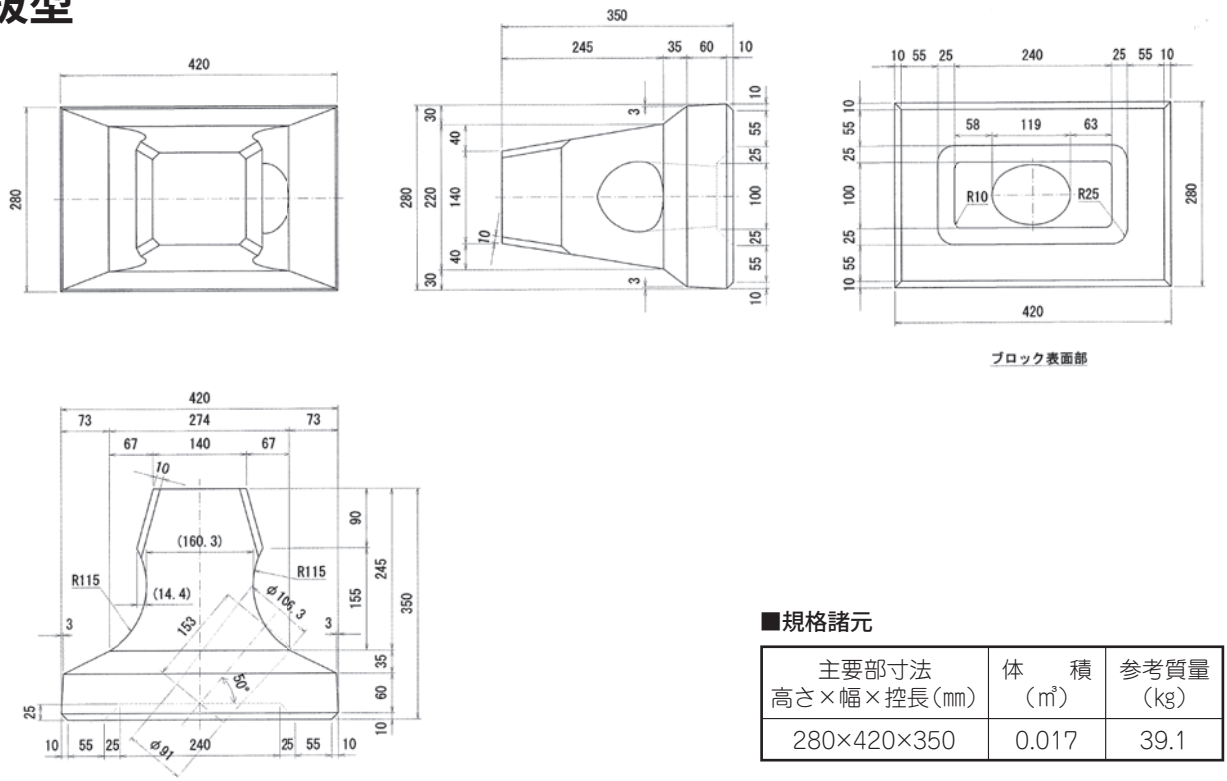

■規格諸元

主要部寸法 高さ×幅×控長(㎜)	体　　積 (㎥)	参考質量 (kg)
280×420×350	0.017	39.1

逆D型

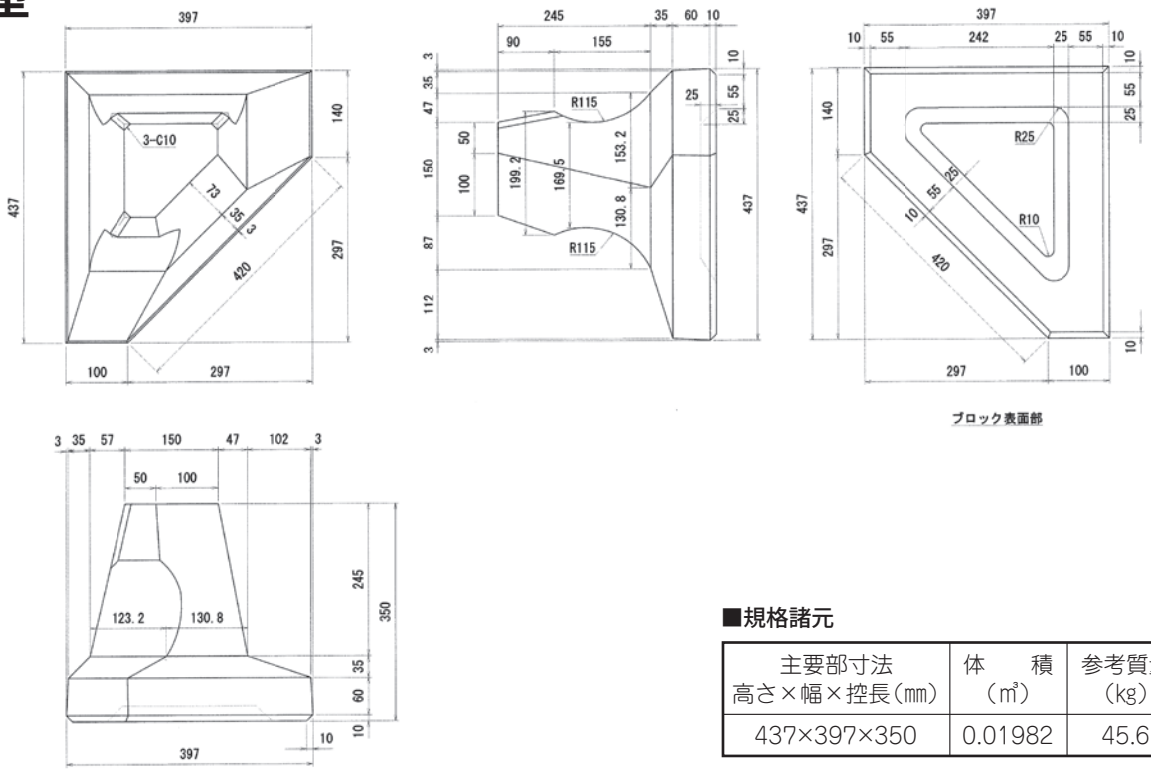

■規格諸元

主要部寸法 高さ×幅×控長(mm)	体　　積 (㎥)	参考質量 (kg)
437×397×350	0.01982	45.6

逆E型

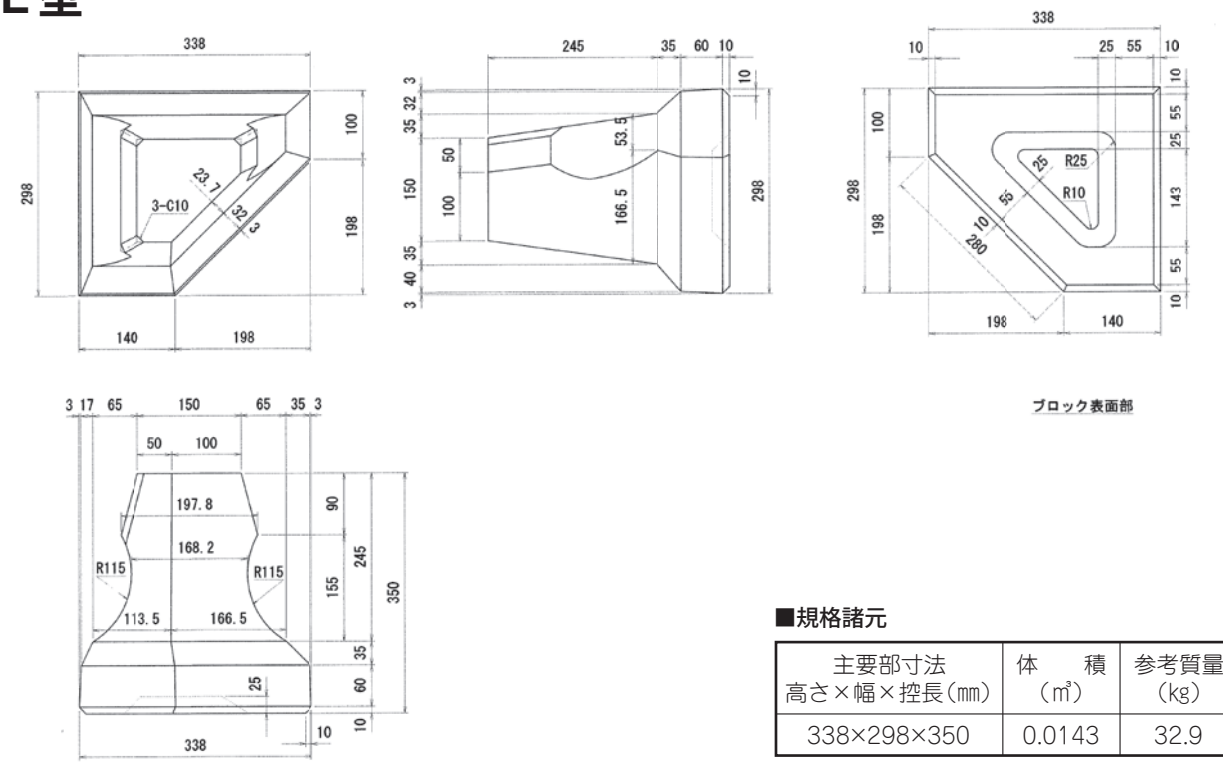

■規格諸元

主要部寸法 高さ×幅×控長(mm)	体　　積 (㎥)	参考質量 (kg)
338×298×350	0.0143	32.9

法長展開図（谷積）

奇数段積

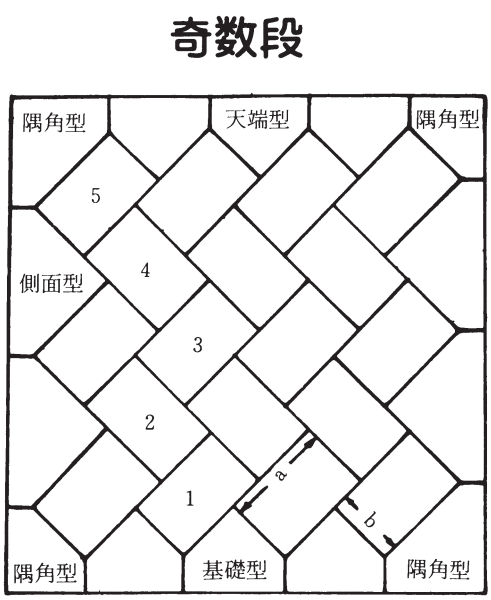

偶数段積

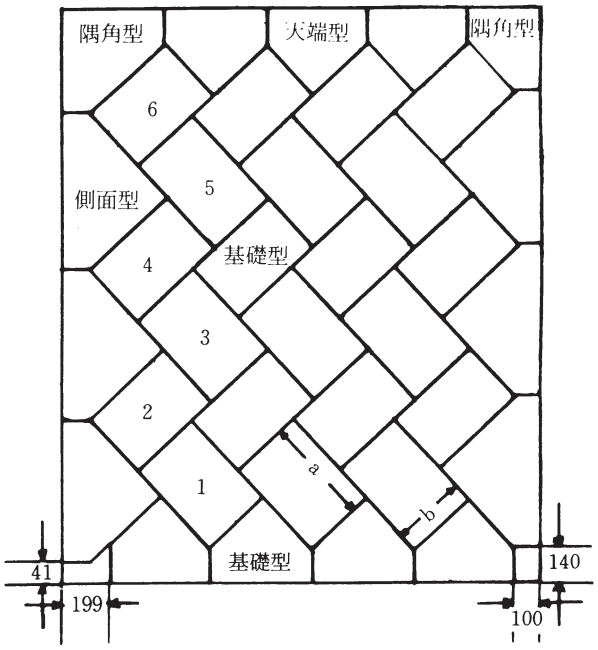

谷積法長表・各㎡当り個数概算

計算式　１段毎に法長は29.70㎝増

			→2m			→3m			→4m
積上数	3	4	5	6	7	8	9	10	11
法長	136.9	166.6	196.3	226.0	255.7	285.4	315.1	344.8	374.5
㎡当り個数	9.1	9.0	9.0	8.9	8.8	8.8	8.8	8.8	8.7

			→5m			→6m			→7m
12	13	14	15	16	17	18	19	20	21
404.2	433.9	463.6	493.3	523.0	552.7	582.4	612.1	641.8	671.5
8.7	8.7	8.7	8.7	8.7	8.7	8.7	8.6	8.6	8.6

			→8m			→9m
22	23	24	25	26	27	28
701.2	730.9	760.6	790.3	820.0	849.7	879.4
8.6	8.6	8.6	8.6	8.6	8.6	8.6

（単位㎝）

歩 掛 表

布　積　（練　積）						
種　別	規　格	単　位	数　量	単　価	金　額	摘　要
間知ブロック２号	28×42×35	個	8.5			25㎡施工（平均） 但し本歩掛は一般地形での施工基準であって特殊地形に於いては適宜増減する
胴込コンクリート		㎥	0.21			
裏　込　栗　石		㎥		別 途 計 上		
石　　工		人	0.05			
人　　夫		人	0.25			
基　　礎						
合　　計						

谷　積　（練　積）						
種　別	規　格	単　位	数　量	単　価	金　額	摘　要
間知ブロック２号	28×42×35	個	8.8			胴込コンクリート控長（35額）までの充填 25㎡施工（平均） 但し書は布積に同じ
胴込コンクリート		㎥	0.2			
裏　込　栗　石		㎥		別 途 計 上		
石　　工		人	0.05			
人　　夫		人	0.30			
基　　礎						
合　　計						

谷積用ブロック所要個数計算方法

一段積む毎に伸びる法長　＝　$a/\sqrt{2}$

基本型（A）の所要数　＝　$\frac{P}{2}(2n-1)$

但しPが奇数のときは端数0.5を切り捨てる

基礎型（B）の所要数　＝　$L/\sqrt{2b}$

側面型（C）の所要数　＝　$\left(\frac{P}{2}\right)\times 2$

但しPが奇数のときはカッコ内の$\frac{P}{2}$の端数0.5を切り捨てる

基礎天端型の所要数 $\begin{cases} 2n-1 & \text{（偶数段）} \\ 2n & \text{（奇数段）} \end{cases}$

隅角型の所要数 $\begin{cases} 2n & \text{（偶数段）} \\ 0n & \text{（奇数段）} \end{cases}$

上記の計算により実際に構築完成された擁壁の延長Lならびに法高Hは次の通りである。

$L = n\left(\sqrt{2b+2e_2+e_3}\right)$

$H = \frac{1}{2}(pa+b)+2e_1$

但し　e1＝根石の側辺長

e2＝側石の側辺長

$e3=(a-b)/\sqrt{2}$

a＝ブロックの長辺

b＝ブロックの短辺

L＝ブロック壁の施工延長

p＝積上段数

n＝基礎型の所要数

上ぶた式U形側溝

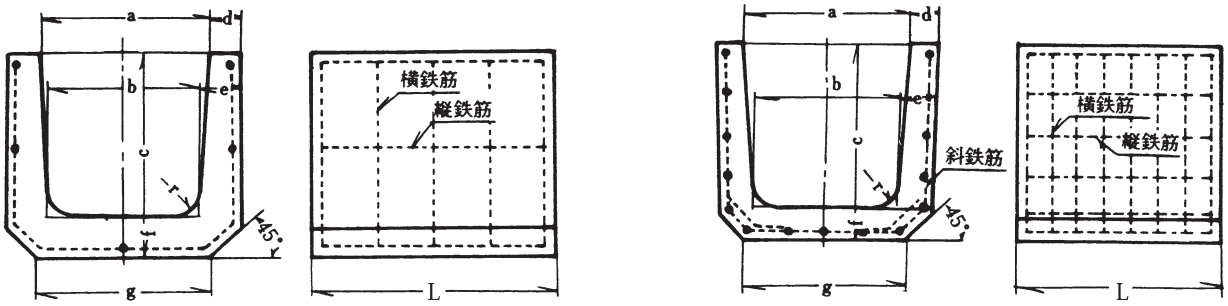

（注）斜鉄筋は、呼び名600のU形についてのみ6.0㎜のものを片側４箇所入れる。

■規格諸元

（単位㎜）

呼び名		寸法									鉄筋				質量（kg）
											縦鉄筋		横鉄筋		
		a	b	c	d	e	f	g	r	L	径	数量（本）	径	数量（本）	
鉄筋コンクリートU形	150	150	140	150	30	35	35	160	30	600	2.6	5	2.6	5	24
	180	180	170	180	35	40	40	190	50	600	2.6	5	3.2	5	34
	240	240	220	240	45	50	50	240	50	600	3.2	7	3.2	5	55
	300A	300	260	240	50	60	60	300	50	600	3.2	9	4.0	5	70
	300B	300	260	300	50	60	60	300	50	600	3.2	9	4.0	5	80
	300C	300	260	360	50	60	65	300	50	600	3.2	11	4.0	7	92
	360A	360	310	300	50	65	65	360	50	600	4.0	11	4.0	6	90
	360B	360	310	360	50	65	65	360	50	600	4.0	11	4.0	8	100
	450	450	400	450	55	70	70	430	70	600	4.0	13	5.0	8	134
	600	600	540	600	70	80	80	600	70	600	6.0	15	6.0	8	210

■敷設工事歩係り例　（U形300B）　10m当り

名称	形状寸法	単位	員数	摘要
土工		人	1.10	掘削、埋めもどし、残土処分とも一式
割りぐり石	中割り	㎡	0.75	
敷き砂		〃	0.20	
U形	300×300×600	個	16.67	
モルタル	1：3	㎥	0.02	
石工		人	0.60	U形据え付けとも一式
土工		〃	1.90	割りぐり石小運搬、敷きならし、突き固め、U形小運搬、石工手伝いとも一式

鉄筋コンクリートU形ソケット付

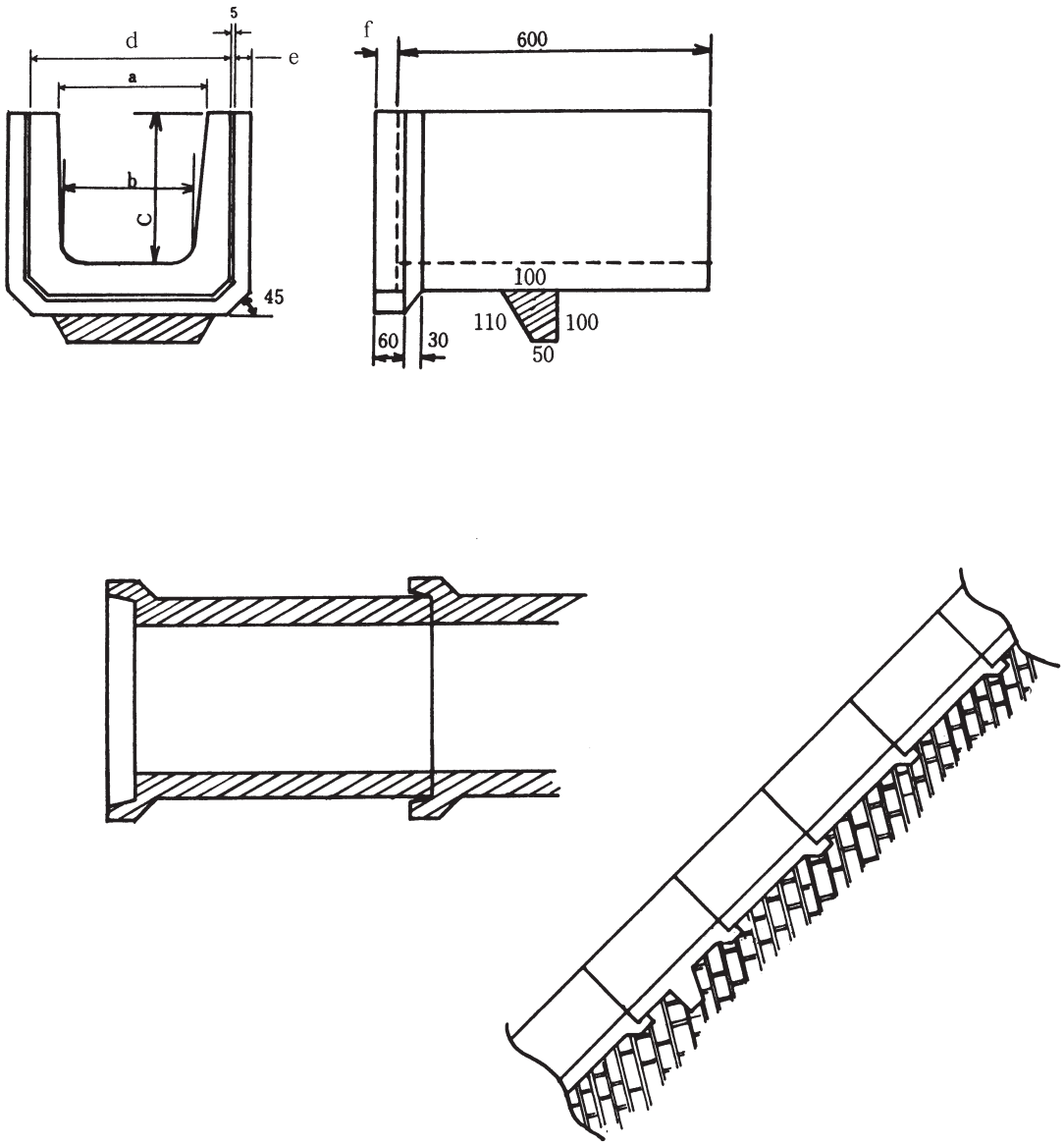

■規格諸元 JIS A 5372 に準ずる

（単位㎜）

呼び名	寸法	ソケット寸法（㎜）			配筋				参考質量（kg）	
		内巾	厚さ	深さ	縦筋		横筋		標準	滑止付
		d	e	f	径（㎜）	本	径（㎜）	本	W_1	W_2
ソケット240	240×240×600	340	25	50	3.2	7	3.2	7	60	64
ソケット300	300×300×600	410	30	50	3.2	9	4.0	7	85	92
ソケット360	360×360×600	470	35	55	4.0	11	4.0	10	110	119
ソケット450	450×450×600	570	40	60	4.0	13	5.0	10	155	167

鉄筋コンクリートU形片厚

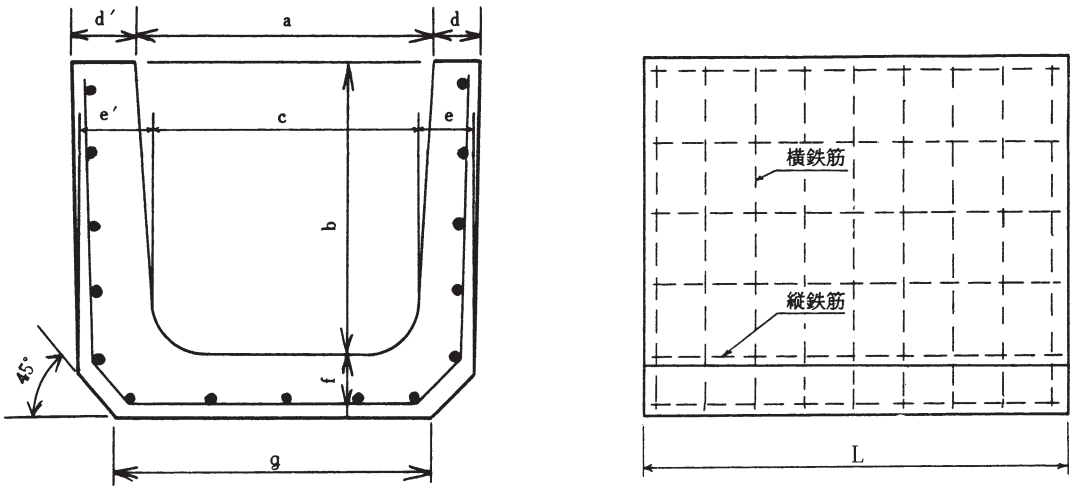

■規格諸元

（単位㎜）

呼び名		寸法											鉄筋				参考質量
		a	b	c	d	d′	e	e′	f	g	r	L	縦鉄筋		横鉄筋		
													径	数量	径	数量	
片厚	240	240	240	220	45	65	50	80	70	270	50	600	6	7	6	7	70
片厚	300	300	300	260	50	70	60	100	80	340	50	600	6	9	6	7	108
片厚	360	360	360	310	50	70	60	100	80	400	50	600	6	11	9	7	127
片厚	450	450	450	400	55	75	70	110	90	470	70	600	6	13	9	7	167
片厚	600	600	600	540	70	85	80	135	100	650	70	600	6	15	9	9	260

上ぶた式U形側溝蓋

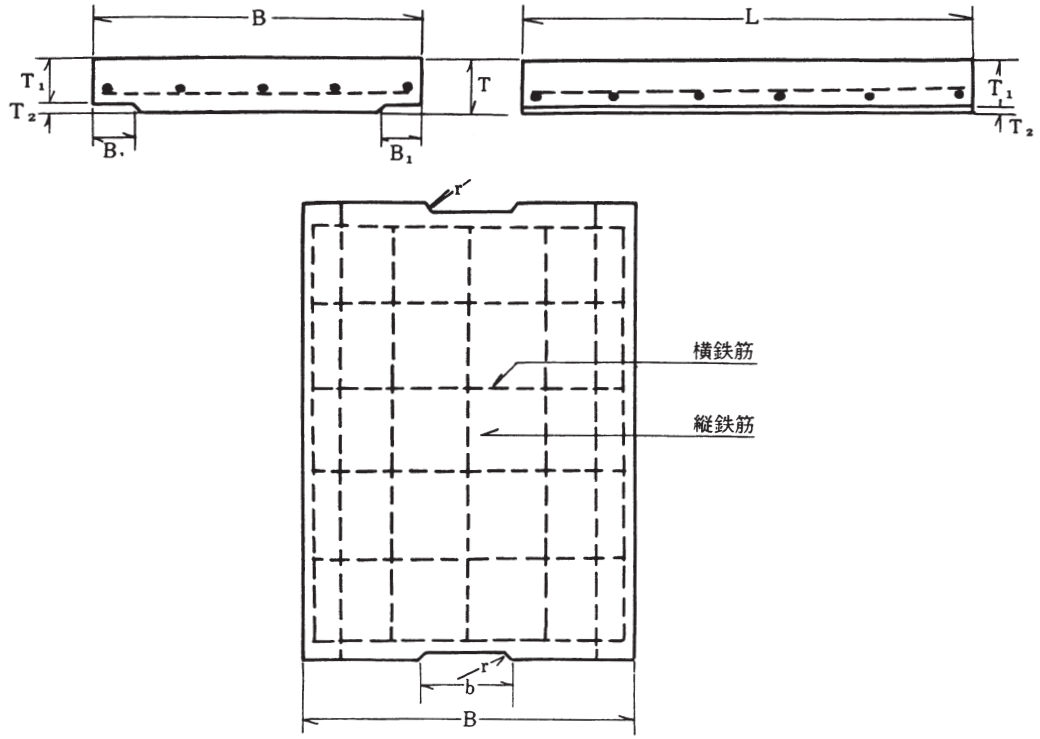

■規格諸元

（単位mm）

種別	呼び名	寸法								鉄筋			
		B	B_1	T	T_1	T_2	L	r (1)	b (1)	縦鉄筋		横鉄筋	
										径	数量（本）	径	数量（本）
1種	150	210	35	35	30	5	600	15	75	2.6	3	2.6	5
	180	250	40	40	35	5	600	15	75	2.6	3	2.6	6
	240	330	50	45	40	5	600	15	90	3.2	4	3.2	6
	300	400	55	60	50	10	600	15	100	3.2	4	4.0	6
	360	460	55	65	55	10	600	18	120	3.2	4	5.0	6
	450	560	60	70	60	10	600	18	120	4.0	5	6.0	5
	600	740	75	75	65	10	600	18	150	4.0	6	6.0	6
2種	150	210	35	90	80	10	600	15	75	6.0	3	6.0	7
	180	250	40	90	80	10	600	15	75	6.0	4	9.0	5
	240	330	50	100	85	15	600	15	90	6.0	5	9.0	5
	300	400	55	100	85	15	600	15	100	6.0	6	9.0	6
	360	460	55	100	85	15	600	18	120	6.0	7	9.0	7
	450	560	60	120	100	20	600	18	120	9.0	6	9.0	7
	600	740	75	150	130	20	600	18	150	9.0	6	13.0	6

歩車道境界ブロック

歩車道境界ブロック

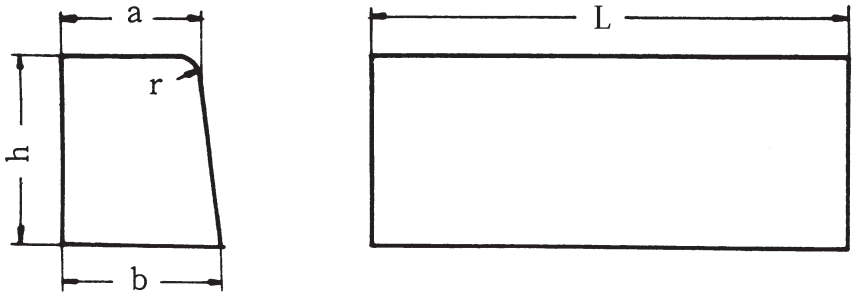

■規格諸元

呼び方		寸法（mm）					質量（kg）
		a	b	h	r	L	
歩車道境界ブロック	A	150	170	200	20	600	44
	B	180	205	250	30	600	66
	C	180	210	300	30	600	81

歩車道落し

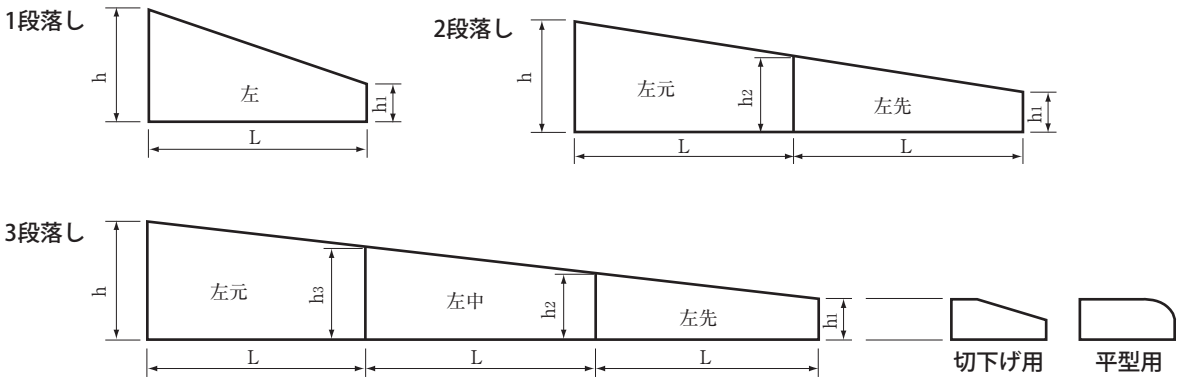

呼び名		寸法（mm）				
		h	h_1	h_2	h_3	L
1段落し	A	200	100	－	－	600
	B	250	100	－	－	600
	C	300	100	－	－	600
2段落し	A	200	100	150	－	600
	B	250	100	175	－	600
3段落し	A	250	100	150	200	600
	B	300	100	167	233	600

歩車道乗り入れブロック

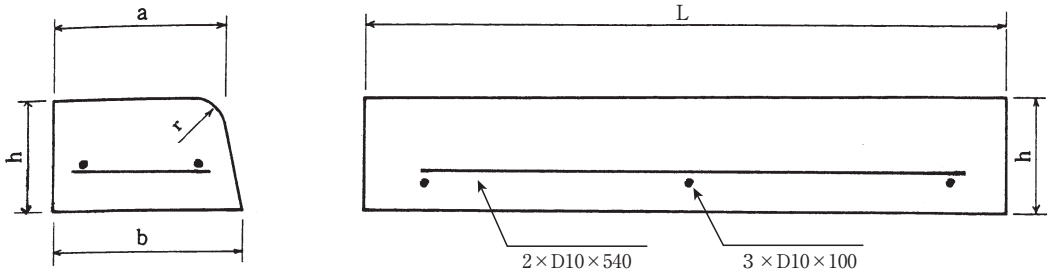

呼び名		寸法（mm）					参考質量（kg）
		a	b	h	r	L	
歩車道境界ブロック（平型用）	小	150	160	100	20	600	22
	大	180	190	100	30	600	26

R 型	小	1	1.5	2	3	4	5
	大	1	1.5	2	3	4	5

（m）

歩車道切下げブロック

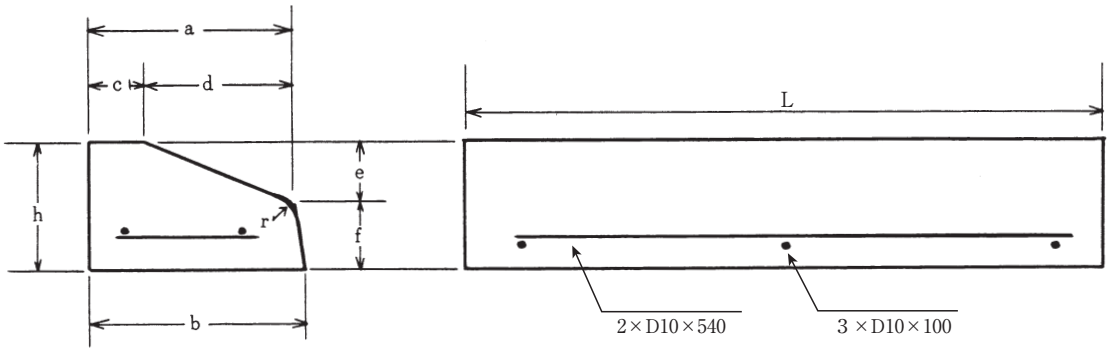

	a	b	c	d	e	f	r	h	L	参考質量（kg）
切下げ小	164	170	40	124	40	60	10	100	600	19
切下げ大	199	205	40	159	40	60	10	100	600	23

歩車道境界ブロック　R型

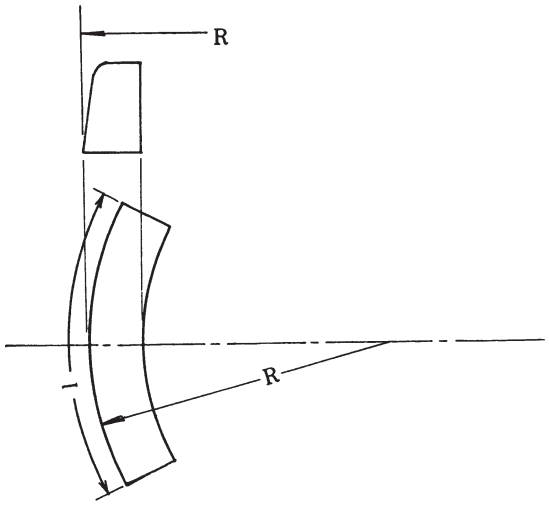

■参考早見表

半径R（m）	1/4　円　（90°）		1/2　円　（180°）	
	曲線長さ（m）	使用本数	曲線長さ（m）	使用本数
0.5	0.785	2	1.570	4
1.0	1.570	3	3.140	6
1.5	3.355	4	4.710	8
2.0	3.140	5	6.280	10
3.0	4.710	8	9.420	16
4.0	6.280	10	12.560	20

地先境界ブロック

地先境界ブロック

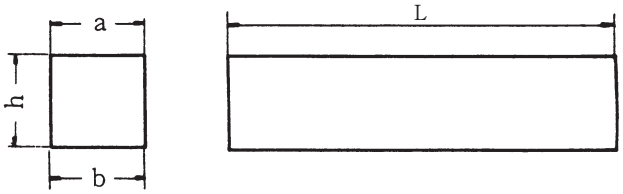

呼び方		寸法（mm）					質量（kg）
		a	b	h	r	L	
地先境界ブロック	A	120	120	120	−	600	20
	B	150	150	120	−	600	26
	C	150	150	150	−	600	31

コンクリート境界ブロック

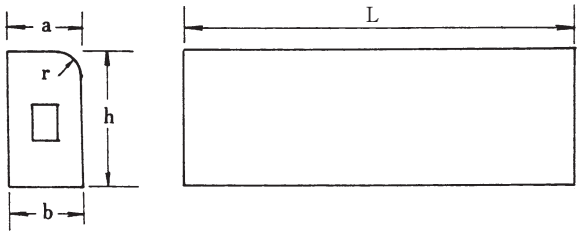

呼び方	寸法（mm）					質量（kg）
	a	b	h	r	L	
フチ石100/100×200×600	100	100	200	20	600	30
フチ石100/110×155×600（K104）	100	110	155	20	600	25

駒止めブロック

駒止めブロック基本

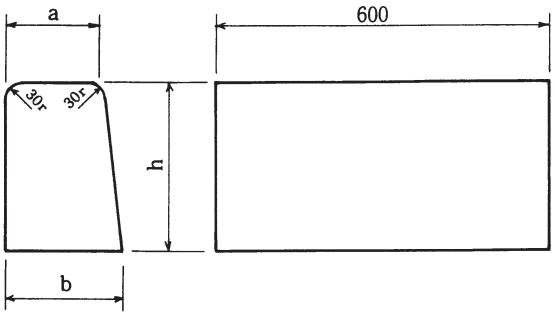

呼び名	寸法（mm）				参考質量
	a	b	h	r	
A	150	170	200	20	44
B	180	205	250	30	66
C	180	210	300	30	80

Aは、20r

駒止めブロック水抜き用

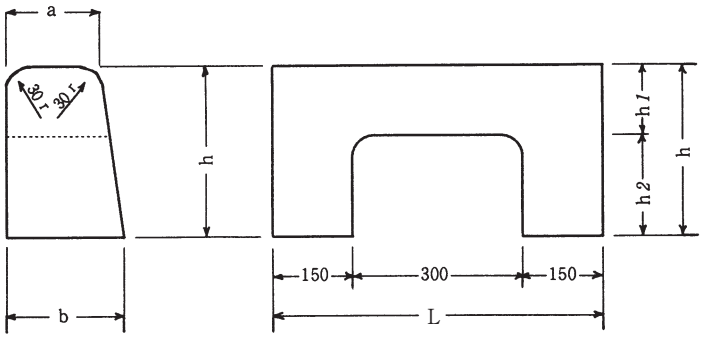

Aは、20r

呼び名	寸法（mm）						参考質量
	a	b	h	L	h_1	h_2	
A	150	170	200	600	80	120	31
B	180	205	250	600	100	150	54
C	180	210	300	600	100	200	68

駒止めブロック落し

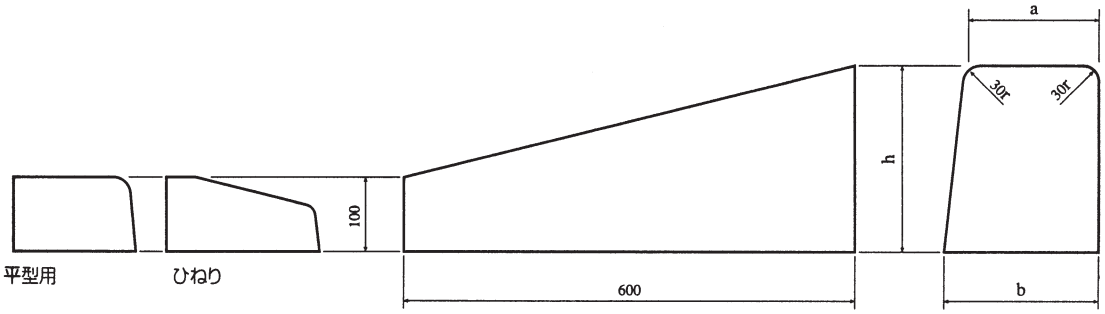

呼び名	寸法（mm）				参考質量
	a	b	h	r	
A	150	170	200	20	28
B	180	205	250	30	47
C	180	210	300	30	54

Aは、20r

※Cは、平型のみ

神戸市バリアフリー

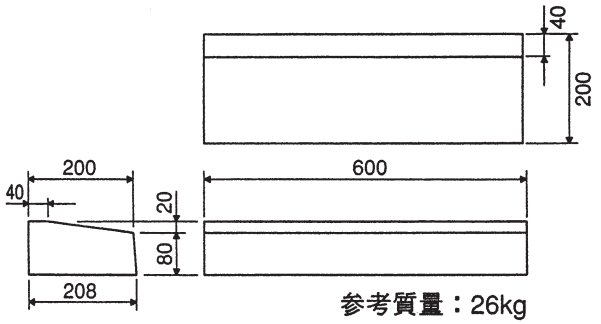

バリアフリーR	2mR	3mR	4mR
使用本数	5	8	11

兵庫県型バリアフリー

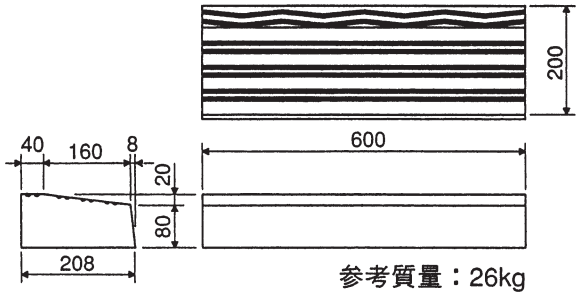

バリアフリーR	2mR	3mR	4mR
使用本数	5	8	10

駒止め落し バリアフリー

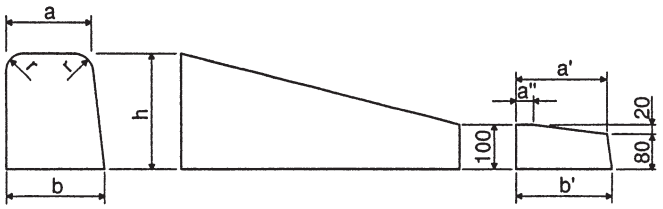

駒止め　斜用 バリアフリー

呼び名		寸法（mm）						
		a	a'	a''	b	b'	r	
A-L(600)	1段落し	150	165	5	170	173	20	
	2段落し	150	165	5	170	173	20	※斜部90㎝
B-L(600)	1段落し	180	200	40	205	208	30	
	2段落し	180	200	40	205	208	30	※斜部90㎝

平板

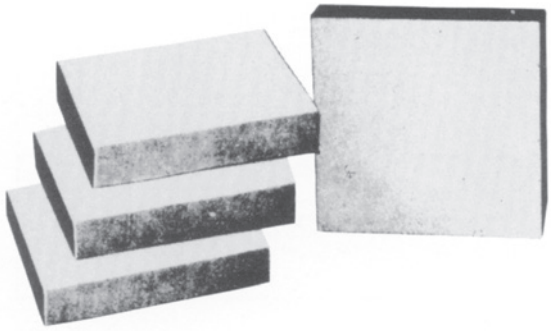

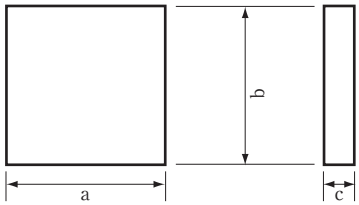

呼び名		寸法（mm）			質量（kg）
		a	b	c	
コンクリート平板	300	300	300	60	13

L形側溝

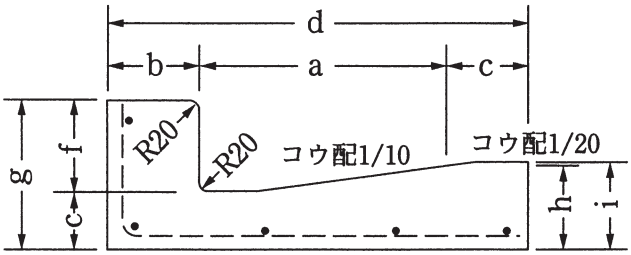

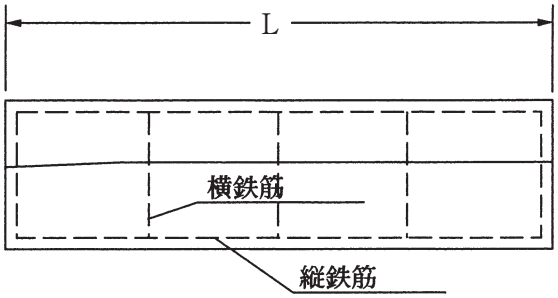

呼び名		寸法（mm）										鉄筋				参考質量（kg）
												縦鉄筋		横鉄筋		
		a	b	c	d	e	f	g	h	i	L	径	数量（本）	径	数量（本）	
L形側溝	250A	250	100	—	350	55	100	155	80	—	600	4	4	4	5	47
	250B	250	100	100	450	55	100	155	80	85	600	4	5	4	5	59
	300	300	100	100	500	55	100	155	85	90	600	4	5	4	6	65
	350	350	100	100	550	55	100	155	90	95	600	4	5	6	5	74
L形乗り入れ用	250A	250	100	—	350	55	50	105	80	—	600	4	4	4	5	40
	250B	250	100	100	450	55	50	105	80	85	600	4	5	4	5	52

張りブロック

張りブロック 500型

■規格諸元

主要部寸法 高さ×幅×控長(mm)	体　積 (㎥)	参考質量 (kg)
500×500×120	0.0241	53.0

正面図

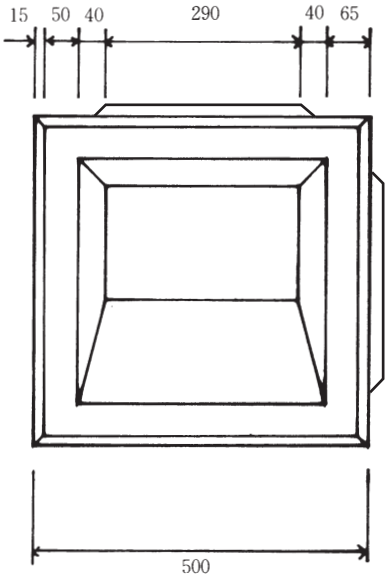

側面図

咬み合部分拡大図

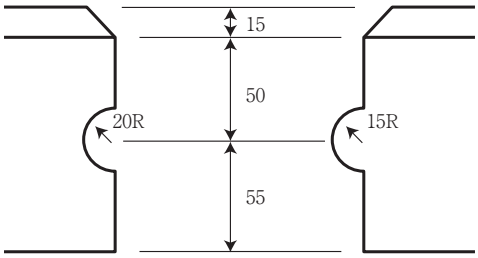

■施工図

５００型　布　積

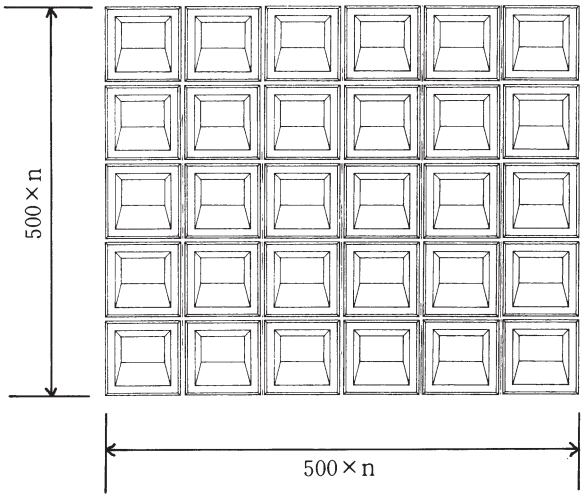

断 面 図

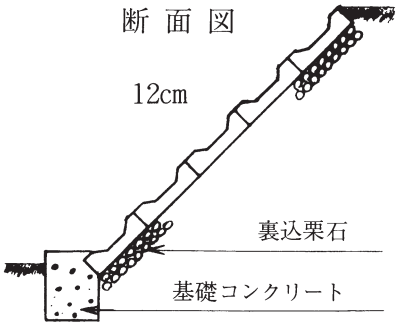

一般会所 本体

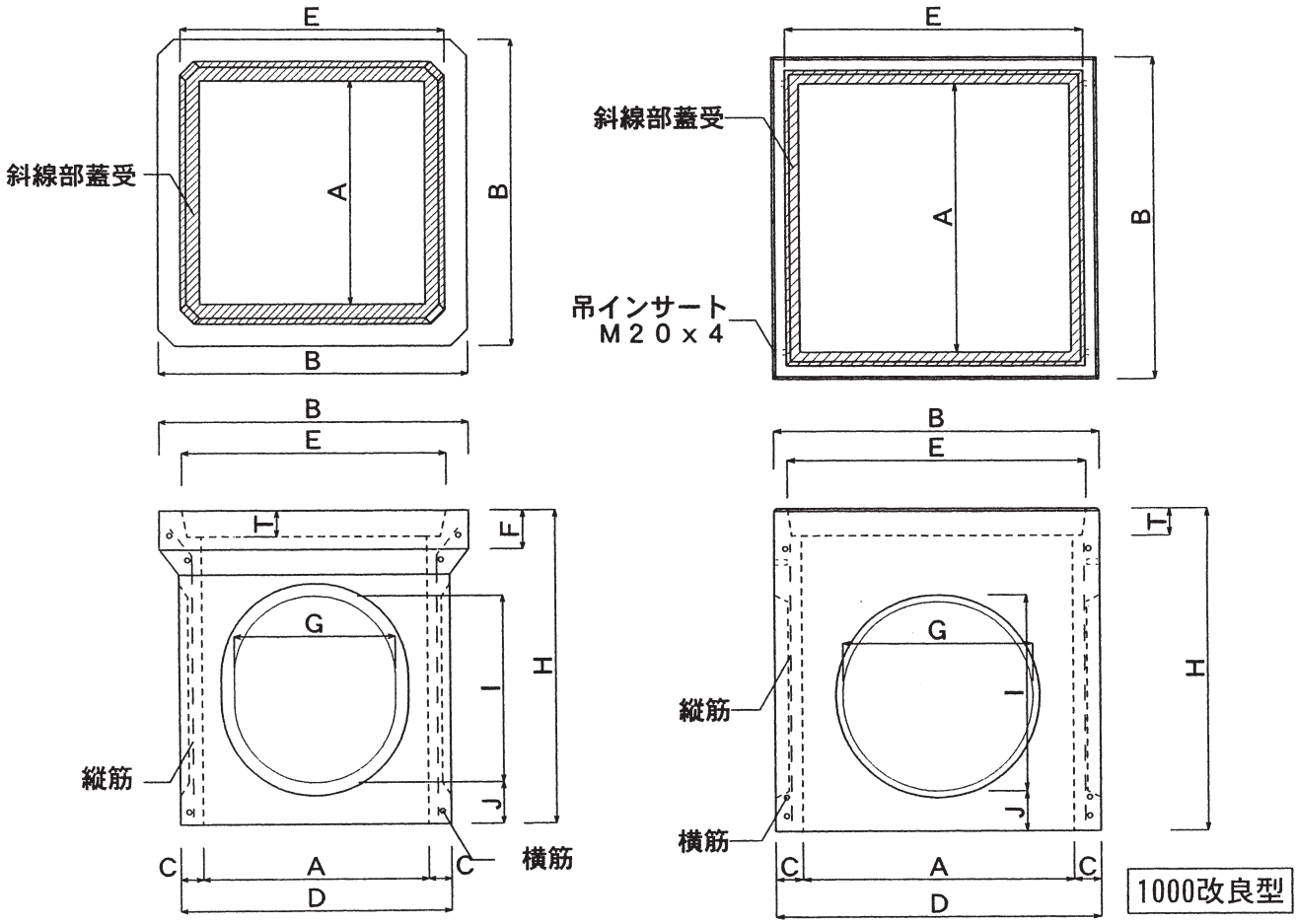

製品名	H	A	T	B	C	D	E	F	G	I	J	組立筋 径(φ)	組立筋 縦筋(本)	組立筋 横筋(本)	参考重量(kg)
200	270	200 (170)	30	300	25 (40)	250	250	30	120	120	70	2.6	4	2	18
〃　底付	300 (270)	200 (170)	30	310	25 (40)	250	250	30	120	120	60	2.6	4	2	22
240	360	240	35	335	25	290	280	40	150	150	80	2.6	-	2	22
〃　ロング	500	240	35	350	30	300	280	40	150	150	70	2.6	-	2	37
300	420	300	35	410	30	360	345	45	200	230	65	3.2	-	2	37
〃　ロング	600	300	35	410	30	360	345	45	200	230	105	3.2	-	2	53
350	490	350	40	480	35	420	410	60	250	290	65	4.0	-	2	57
〃　ロング	690	350	40	480	35	420	410	60	250	290	80	4.0	-	2	82
400	580	400	50	550	40	480	470	75	310	360	80	4.0	-	2	85
〃　ロング	820	400	50	550	40	480	470	75	310	360	75	4.0	-	2	124
450	680	450	60	620	45	540	540	100	360	420	80	3.2	12	4	130
〃　ロング	880	450	60	620	45	540	540	100	360	420	85	3.2	12	5	171
500	750	500	70	700	50	600	610	100	400	450	100	3.2	12	4	175
〃　ロング	1000	500	70	700	50	600	610	110	440	460	80				260
600	820	600	75	830	55	710	730	100	400	460	140	3.2	12	4	265
800	920	800	100	1120	80	960	960	125	540	590	70	D10	4	2	561
〃　ロング	1220	800	100	1120	80	960	960	125	540	590	70	D10	4	3	765
※1000	1200	1000	100	1340	80	1160	1210	130	700	800	105	D10	4	3	915
1000改良型	1200	1000	100	1200	100	1200	1100	-	700	700	150	D10	4	3	1026

※受注生産

一般会所 蓋

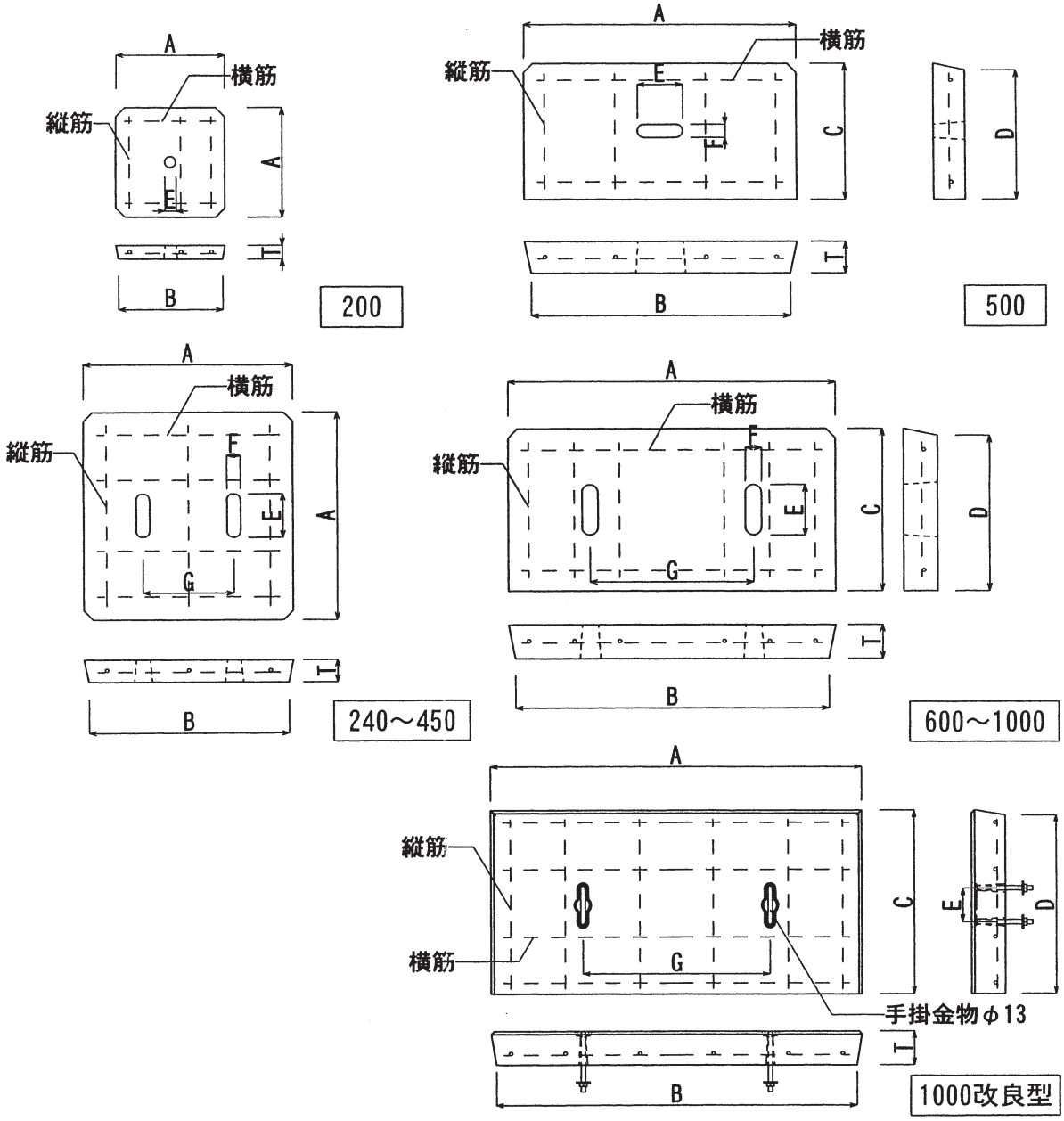

製　品　名	T	A	B	C	D	E	F	G	縦筋 径(φ)	縦筋 本数(本)	横筋 径(φ)	横筋 本数(本)	参考重量(kg)
200　蓋	30	240	230	-	-	25	-	-	2.6	3	2.6	2	3
240　〃	35	270	260	-	-	100	25	130	2.6	3	2.6	2	4
300　〃	35	330	320	-	-	100	25	160	2.6	3	2.6	2	8
350　〃	40	400	390	-	-	100	30	190	3.2	3	3.2	4	14
400　〃	50	460	440	-	-	100	30	220	3.2	3	3.2	4	22
450　〃	60	530	510	-	-	100	35	250	3.2	4	3.2	4	36
500　〃（2枚）	70	600	570	300	285	100	35	-	4	4	4	2	53
600　〃（2枚）	75	720	690	360	345	115	35	360	5	6	5	2	82
800　〃（2枚）	100	940	905	465	450	115	30	470	6	6	6	4	190
※1000　〃（2枚）	100	1200	1170	600	585	115	30	600	6	7	6	4	319
1000改良型　〃（2枚）	100	1090	1060	545	530	100	-	550	6	6	D10	4	266

※受注生産

立上り会所（調整枠）

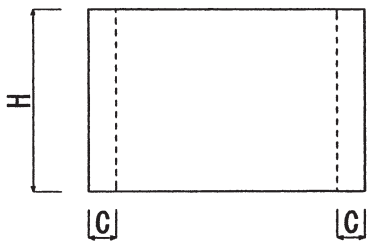

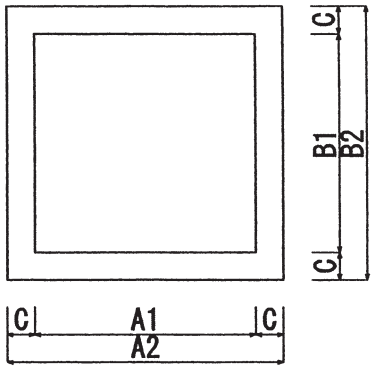

製品名	H	A1	B1	A2	B2	C	参考重量(kg)
300	100	300	←	360	←	30	9
	200	300	←	360	←	30	18
	300	300	←	360	←	30	27
350	100	350	←	430	←	40	14
	200	350	←	430	←	40	29
	300	350	←	430	←	40	43
400	100	400	←	500	←	50	21
	200	400	←	500	←	50	41
	300	400	←	500	←	50	62
450	100	450	←	550	←	50	23
	200	450	←	550	←	50	46
	300	450	←	550	←	50	69
500	100	500	←	600	←	50	25
	200	500	←	600	←	50	51
	300	500	←	600	←	50	73
600	100	600	←	720	←	60	36
	200	600	←	720	←	60	73
	300	600	←	720	←	60	109
750	400	750	←	890	←	70	211
	600	750	←	890	←	70	317
800	400	800	←	960	←	80	259
	600	800	←	960	←	80	389
900	300	900	←	1060	←	80	216
	600	900	←	1060	←	80	433
1000	600	1000	←	1200	←	100	607
	800	1000	←	1200	←	100	810

※寸法表以外の高さも受注生産可能です

立上り会所・縁塊

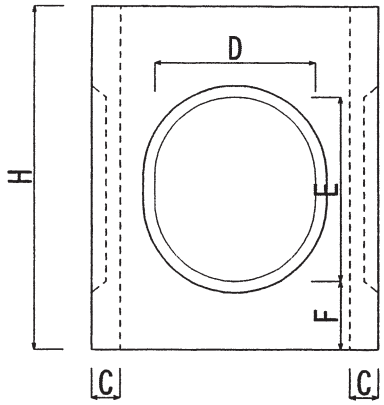

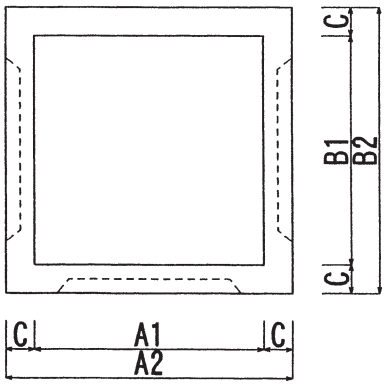

製品名	H	A1	B1	A2	B2	C	D	E	F	参考重量(kg)
300	400	300	←	360	←	30	170	200	100	33
350	500	350	←	430	←	40	260	300	100	62
400	600	400	←	500	←	50	280	320	100	110
450	400	450	←	550	←	50	240	280	60	75
	600	450	←	550	←	50	240	280	60	127
500	600	500	←	600	←	50	330	380	100	132
600	400	600	←	720	←	60	280	240	80	146
	600	600	←	720	←	60	340	400	100	160
750	800	750	←	890	←	70	430	430	50	418
800	1000	800	←	960	←	80	540	540	150	580
900	1000	900	←	1060	←	80	430	430	50	720
1000	1000	1000	←	1200	←	100	700	700	150	870
300×500	600	300	500	400	600	50	280	320		124
	900	300	500	400	600	50	280	320		186
350×500	500	350	500	450	600	50	280	320		109

※寸法表以外の高さも受注生産可能です

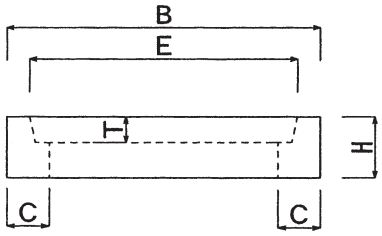

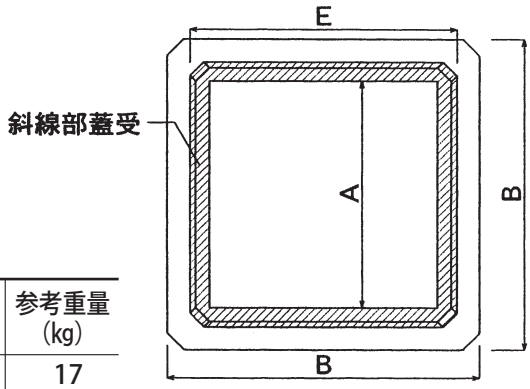

製品名	H	A	T	B	C	E	参考重量(kg)
300	100	300	35	410	55	345	17
350	100	350	40	480	65	410	22
450	150	450	60	620	85	540	54
600	150	600	75	830	115	730	91

鉄筋コンクリート肉厚会所

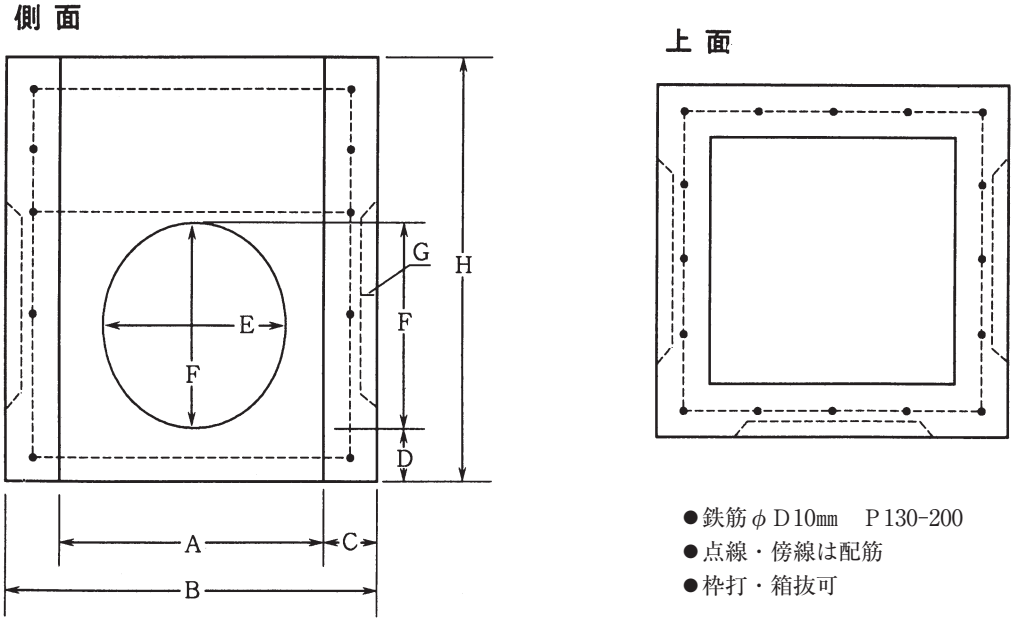

●鉄筋φD10㎜　P130-200
●点線・傍線は配筋
●枠打・箱抜可

（単位㎜）

名称 寸法	H	A	B	C	D（変更可）	E	F	G	質量（kg）
200BX	300～600	200	400	100	―	160	160	70	―
250	500	250	450	100		220	280	70	140
300	300	300	500	100	50	280	220	70	90
	400	300	500	100	50	220	280	70	126
	500	300	500	100	50	220	280	70	162
350	500	350	550	100	50	260	310	70	176
	650	350	550	100	50	260	310	70	217
400	650	400	600	100	50	260	310	70	266
	800	400	600	100	50	260	310	70	335
	1000	400	600	100	50	260	310	70	450
450	400	450	650	100	50	220	280	70	171
	500	450	650	100	50	220	280	70	221
	600	450	650	100	50	220	280	70	272
	700	450	650	100	50	220	280	70	312
	800	450	650	100	50	260	310	70	360
500	600	500	700	100	50	260	310	70	324
	800	500	700	100	50	260	310	70	432
	1000	500	700	100	50	260	310	70	540
600	400	600	840	120	50	260	310	70	275
	500	600	840	120	50	260	310	70	353
	600	600	840	120	50	260	310	70	371
	700	600	840	120	50	260	310	70	440
	800	600	840	120	70	420	480	70	480
	900	600	840	120	70	420	480	70	560
	1000	600	840	120	70	420	480	70	640
	1120	600	840	120	70	420	480	70	870
750	800	750	1050	150	70	480	420	90	880
800	600	800	1100	150	70	480	420	90	641
	1000	800	1100	150	70	500	500	90	1282
1000	800	1000	1300	150	70	500	500	90	1242

鉄筋コンクリート肉厚底付会所

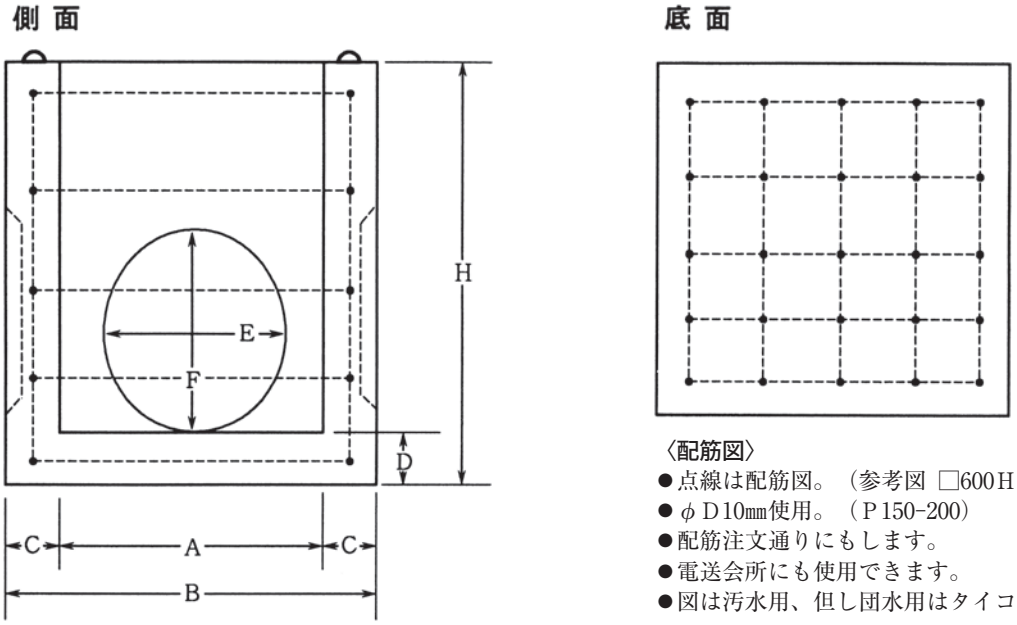

〈配筋図〉
- 点線は配筋図。（参考図 □600H920）
- φD10㎜使用。（P150-200）
- 配筋注文通りにもします。
- 電送会所にも使用できます。
- 図は汚水用、但し団水用はタイコ100上る。

（単位㎜）

名称	寸法 H	A	B	C	D	E	F	質量(kg)
300	400	300	500	100	100	280	220	165
	500	300	500	100	100	220	280	200
350	550	350	550	100	100	220	280	255
	650	350	550	100	100	220	280	295
400	500	400	600	100	100	220	280	265
450	520	450	650	100	120	220	280	310
	620	450	650	100	120	220	280	360
	720	450	650	100	120	220	280	410
	820	450	650	100	120	260	310	460
600	620	600	840	120	120	260	310	590
	720	600	840	120	120	260	310	670
	820	600	840	120	120	260	310	750
	920	600	840	120	120	420	480	830
	1020	600	840	120	120	420	480	910
	1120	600	840	120	120	420	480	990

鉄筋コンクリート特厚底付会所（受注生産）

（単位㎜）

名称	寸法 H	A	B	C	D	E	F	質量(kg)
350	650	350	650	150	150	220	280	490
450	650	450	750	150	150	220	280	608
	750	450	750	150	150	220	280	690
600	650	600	900	150	150	260	310	795
	750	600	900	150	150	260	310	900
	850	600	900	150	150	360	360	1003

現場打会所（改良型）　受注生産

本体

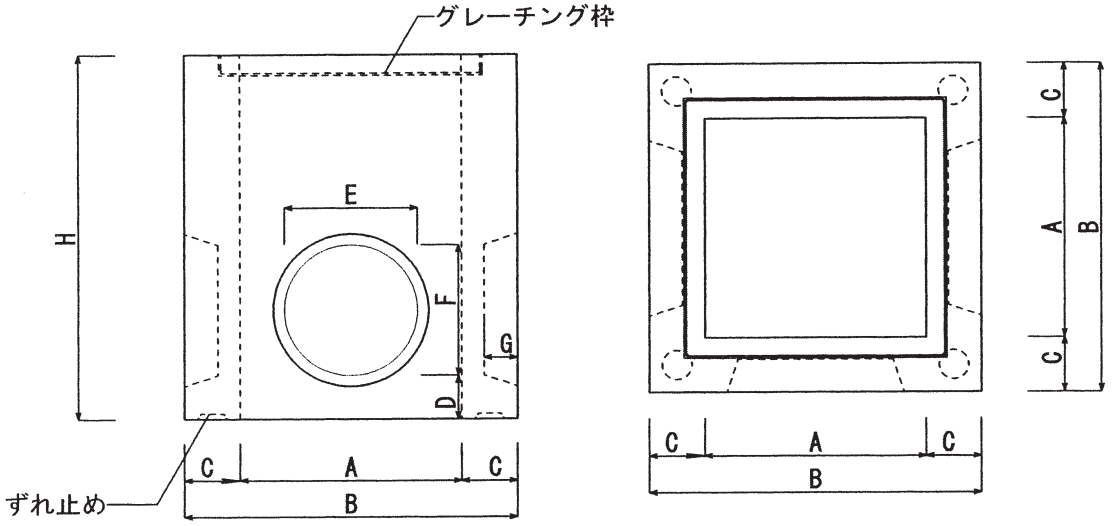

※　配筋・開口位置指定通りに設置します

製品名	H	C	A	B	D	E	F	G	参考重量(kg)	
									本体	底版
500	～1000	150	500	800	150	310	310	90	～839	221
	～1000	200	500	900	150	310	310	90	～1230	279
600	～1000	150	600	900	150	450	450	90	～920	279
	～1000	200	600	1000	150	450	450	90	～1357	345
700	～1000	150	700	1000	150	500	500	90	～1033	345
800	～1000	150	800	1100	150	500	500	90	～1171	417

底版

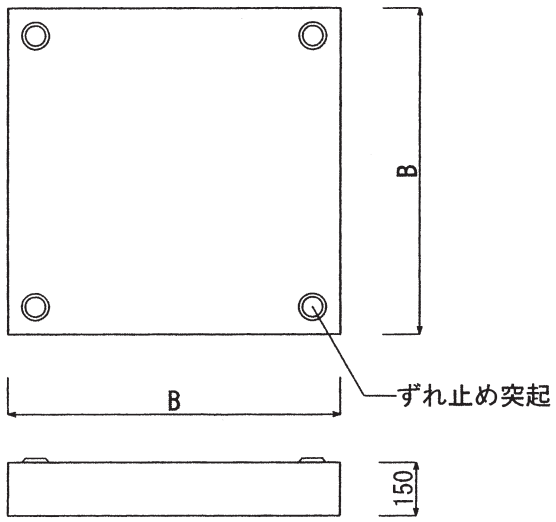

ずれ止め部詳細
（本体−本体、本体−底版）

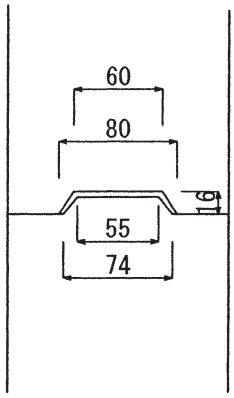

側溝蓋

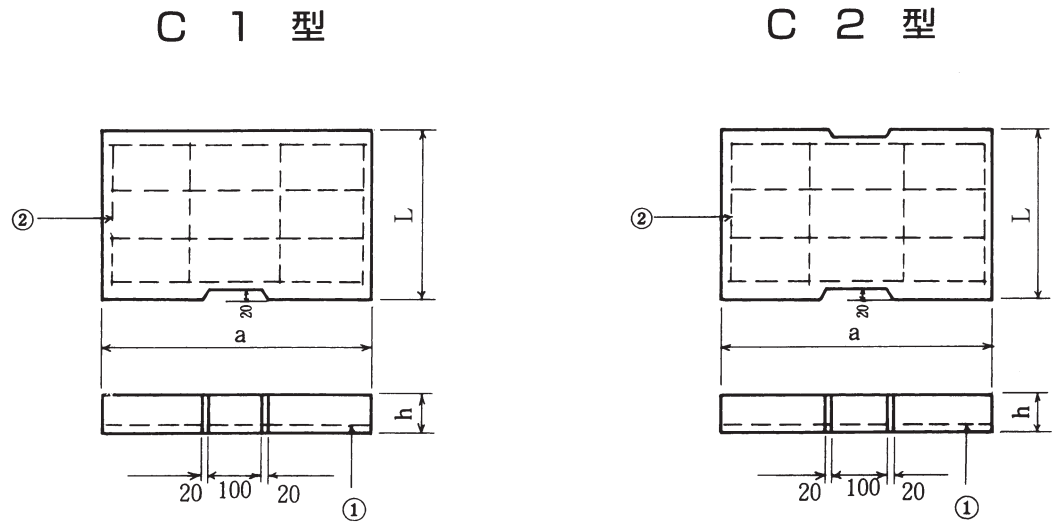

呼び名および県記号	国土交通省記号	寸法（mm）			配筋		参考質量(kg)	対応する側溝の呼び名
		a	h	L	①	②		
NC130	C1－B300	430	100	500	D13×4	D13×4	51	PU534～536
NC140	C1－B400	530	100	500	D13×4	D13×4	63	PU544～546
NC150	C1－B500	630	100	500	D13×4	D13×4	75	PU555～557
NC160	C1－B600	730	100	500	D13×4	D13×4	87	PU566～567
NC170	C1－B700	830	100	500	D13×4	D13×4	99	PU577
NC230	C2－B300	430	110	500	D13×4	D13×4	56	PU234～235
NC240	C2－B400	530	120	500	D13×4	D13×4	75	PU444～445
NC250	C2－B500	630	130	500	D13×4	D13×4	97	PU455

基礎ブロック

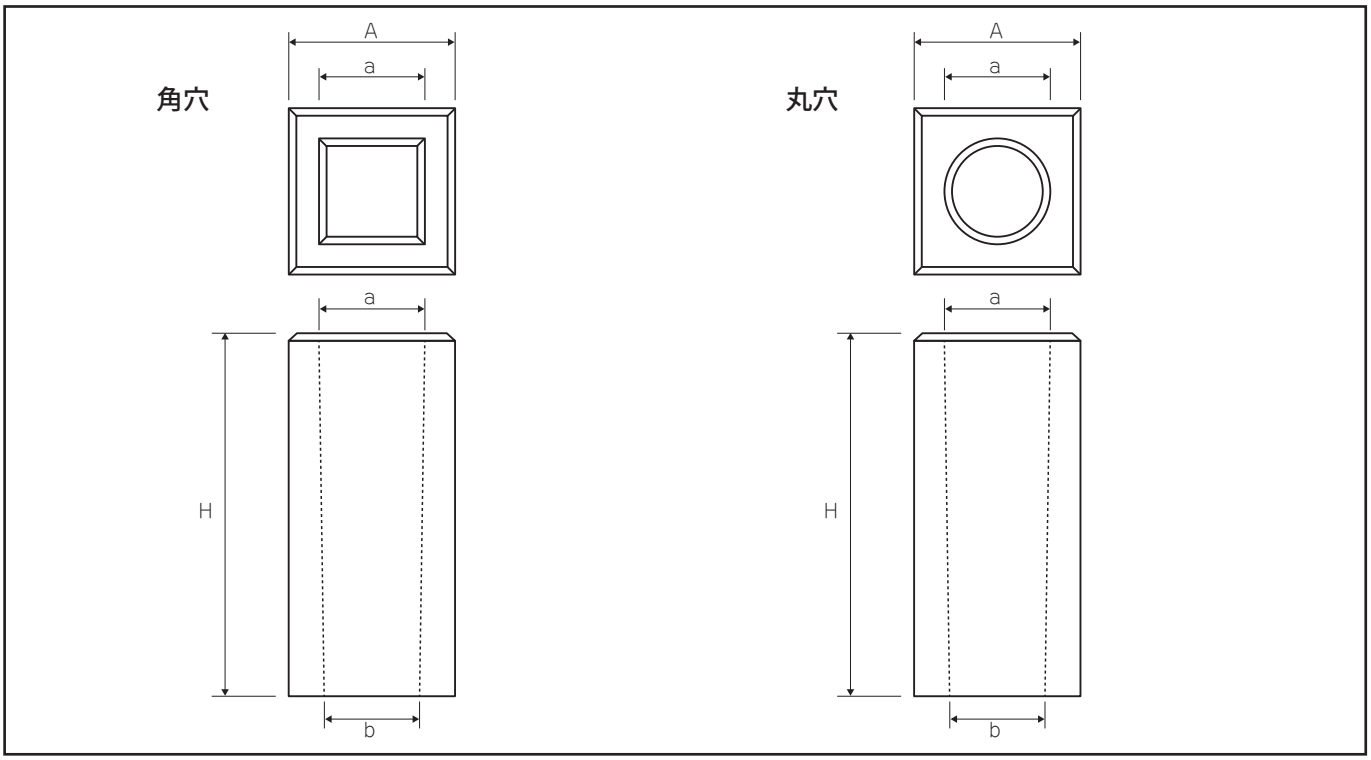

寸　　法	A	H（高さ）	a（上穴）	b（下穴）	質量	A
180 × 180 × 450	180	450	120	90	25	□穴
200 × 200 × 450	200	450	120	100	29	□穴
250 × 250 × 250	250	250	150	135	24	□穴
250 × 250 × 450	250	450	150	120	44	□穴
300 × 300 × 300	300	300	180	170	42	○穴
300 × 300 × 400	300	400	180	165	56	○穴
300 × 300 × 500	300	500	180	160	71	○穴
400 × 400 × 400	400	400	220	195	123	○穴
400 × 400 × 500	400	500	220	185	154	○穴
400 × 400 × 600	400	600	220	180	183	○穴
500 × 500 × 500	500	500	190	170	252	○穴

※他、各サイズ取扱い出来ます。

日本工業規格表示認証工場

大開産業株式会社

■本社　〒675-1313
兵庫県小野市大開町100
TEL.(0794)63-1095㈹
FAX.(0794)63-3982

■工場　〒673-0723
三木市大字加佐字草荷野1251-1

■生コン専用
TEL.(0794)63-9090
FAX.(0794)63-9666